Přípravek s Hallovou sondou

Třída: A4
Příjmení: Hruška
Jméno: František
E-mail: f.hruska1@seznam.cz

Název: Měřící přípravek s Hallovou sondou
Vedoucí: Ing. Daniela Krupičková
Sekce: 12. tvorba učebních pomůcek

Elektrické schéma:

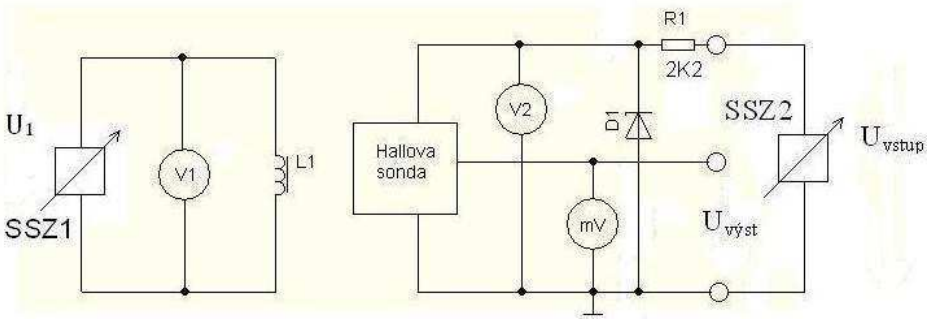

Obrázek soutěžního výrobku:

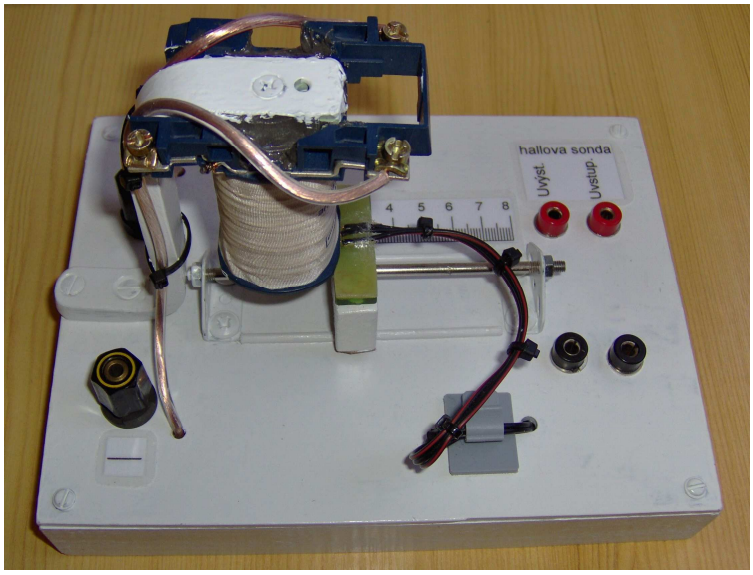

Popis:

Hlavním cílem práce je, na základě principu funkce Hallovy sondy navrhnout a vytvořit měřící přípravek s Hallovou sondou, která je ovlivňována pomocí elektromagnetu. Měřící přípravek obsahuje několik opatření proti neopatrné manipulaci. Nejdůležitějším z nich je parametrický stabilizátor napětí. K přípravku je dále vypracován měřící protokol. K práci je navržena další patice vytvářející magnetické pole, o kterou lze tento přípravek rozšířit do budoucna.