Rohde & Schwarz rádio s arduinem

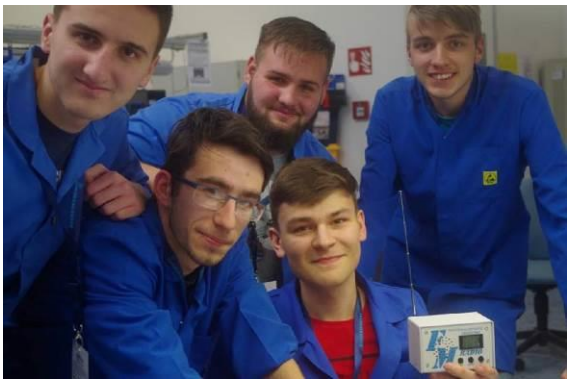

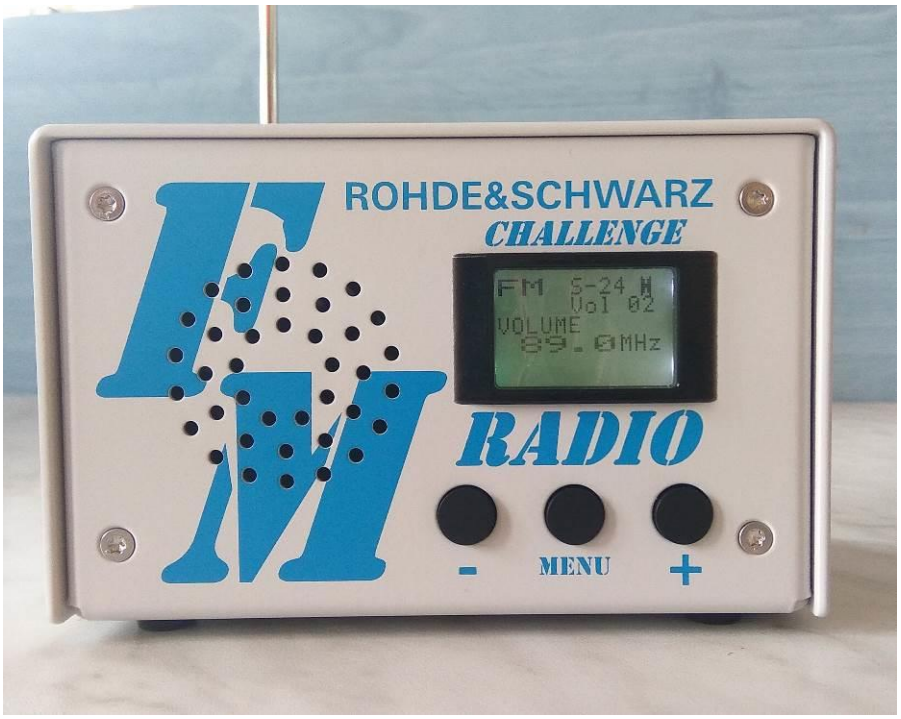

Třída: C4.E
Jméno: Martin Hejl, Richard Sivera, Jakub Turek, Jakub Černohous, Jan Polušný
Vedoucí: Mgr. Milan Janoušek
Sekce: Strojírenství

Hlavní částí rádia je arduino nano, na které jsou napojeny jednotlivé periferie: vkv přijímač a anténa, reproduktor, display řízený přes 12C sběrnici a tři tlačítka.

Zařízení je napájeno 9V baterií. Výdrž rádia je zhruba 2 hodiny hraní.

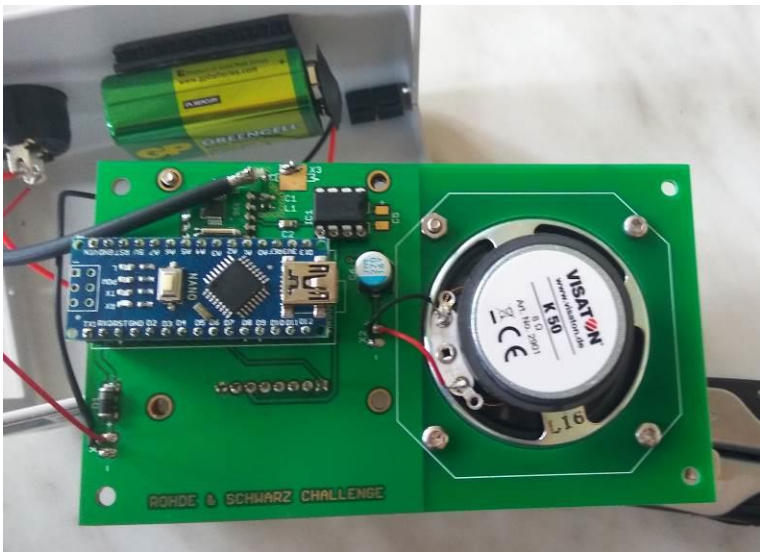

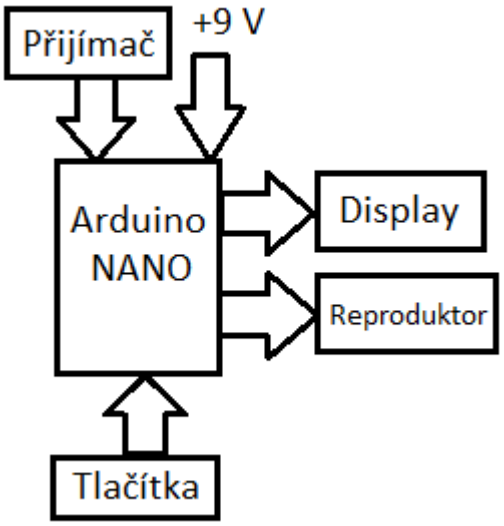

Deska plošného spoje

Blokové schéma rádia

SOČ 2018